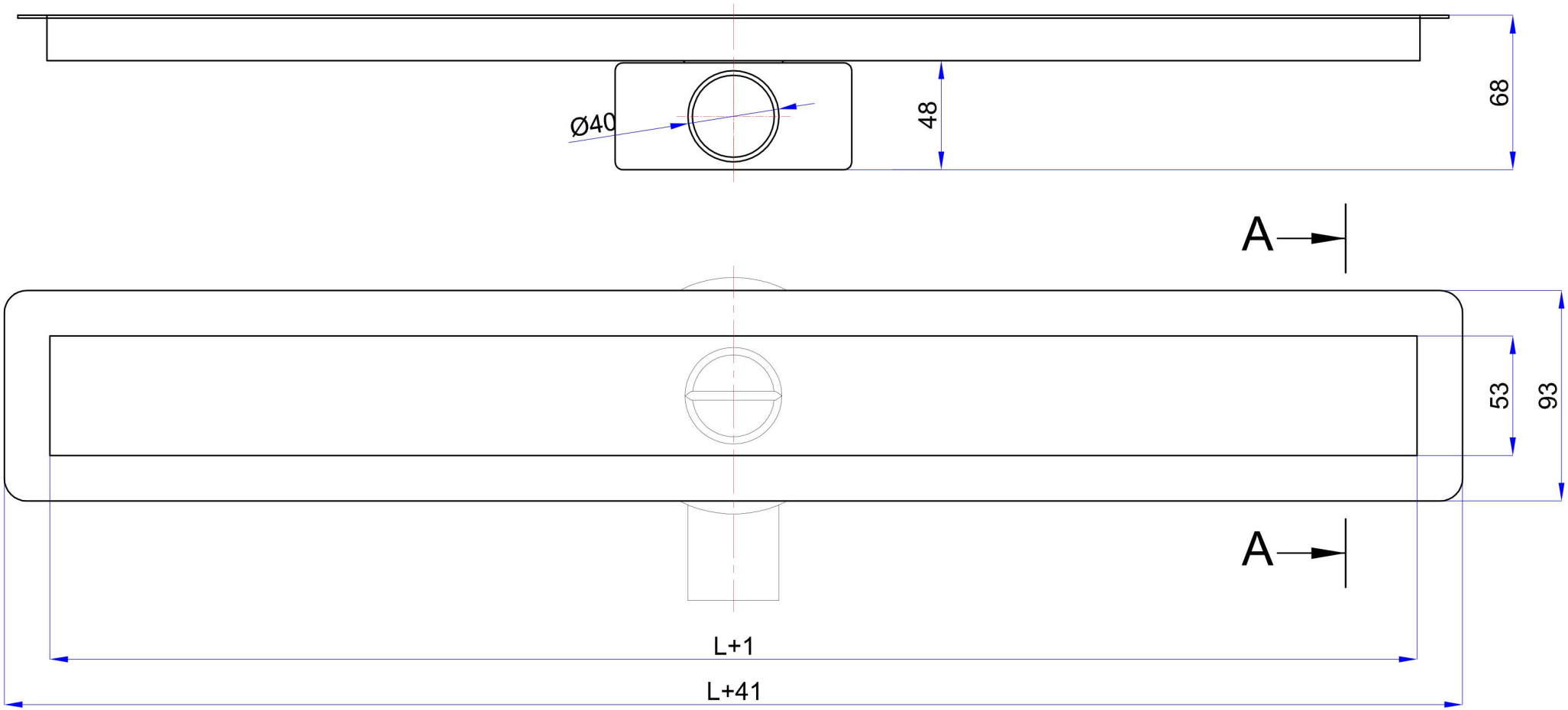
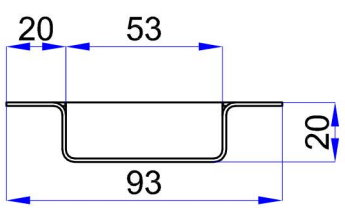
A-A